УДК 621.9-229:006.354 Группа Г27

ГОСУДАРСТВЕННЫЙ СТАНДАРТ СОЮЗА ССР

ПРИХВАТЫ ПЕРЕДВИЖНЫЕ ВИЛКООБРАЗНЫЕ ДЛЯ СТАНОЧНЫХ ПРИСПОСОБЛЕНИЙ

Конструкция

Moveable gripper fork for machine retaining devices. Design

ГОСТ 12940—67

Дата введения 01.01.68

Несоблюдение стандарта преследуется по закону

1. Конструкция и размеры передвижных вилкообразных прихватов должны соответствовать указанным на чертеже и в таблице.

2. Материал — сталь марки 45 по ГОСТ 1050—74.

Допускается замена на стали других марок с механическими свойствами не ниже, чем у стали марки 45.

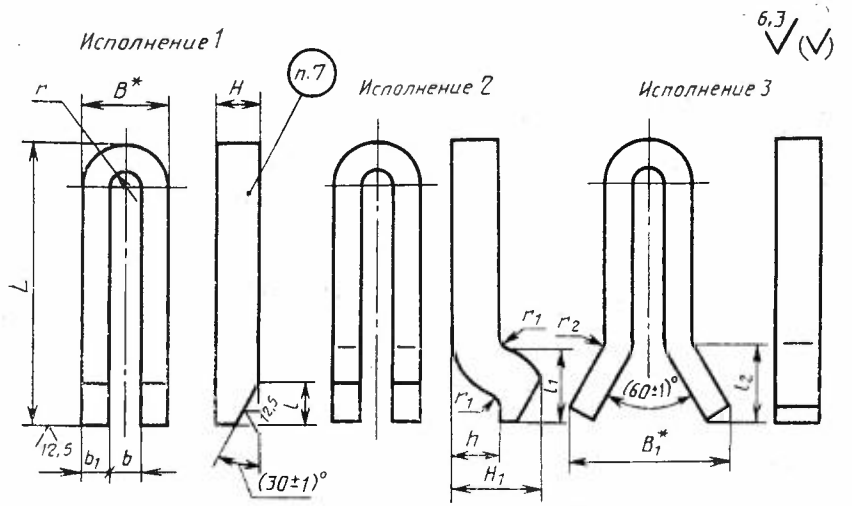

* Размеры для справок.

Издание официальное **Перепечатка воспрещена**

Размеры, мм

Обозначение прихватов	Применяемость	Исполнение	b	L	B	H	B_1	H_1	b_1	l	l_1	l_2	h	r	r_1	r_2	Размер болта	Масса, кг ≈
7011-0151		1	14	100	38	20	—	—	12	18	—	—	—	7	—	—	M12	0,472
7011-0152		2						38			32		20		4			0,535
7011-0153		3					70			—		35				4		0,586
7011-0154		1		125				—			—		—		—			0,571
7011-0155		2					—			18		—				—		0,614
7011-0156		3						38			40		20		4			0,667
7011-0157		1	18	160	50	22	82	—	16	—	—	45	—	9	—	4	M16	0,674
7011-0158		2					—			18		—				—		0,855
7011-0159		3						47			55		25		5			0,921
7011-0160		1		200		25	102	—		—	—	53	—		—	6		1,193
7011-0161		2					—			18		—				—		1,305
7011-0162		3						50			60		25		6			1,508
7011-0163		1	22	160	62	30	114		20	—		65		11		6	M20	1,15
7011-0164				200				—			—		—		—			1,45
7011-0165							—			18		—				—		1,943
7011-0166		2		250				60			75		30		8			2,216
7011-0167		3					140	—		—	—	80	—		—	8		2,538

Продолжение

Размеры, мм

Обозначение прихватов	Применяемость	Исполнение	b	L	B	H	B_1	H_1	b_1	l	l_1	l_2	h	r	r_1	r_2	Размер болта	Масса, кг ≈
7011-0168	—	1	22	320	72	40	—	—	25	22	—	—	—	11	—	—	M20	4,833
7011-0169	—	2						80			90		40		8			5,405
7011-0170	—	3					170	—		—	—	100	—		—	8		5,782
7011-0171	—	1	26	400	76	45	—	—		32	—	—	—	13	—	—	M24	6,594
7011-0172	—	2						90			105		45		10			6,812
7011-0173	—	3					198	—		—	—	120	—		—	10		7,134
7011-0174	—	1		500	86	50	—	—	30	36	—	—	—		—	—		13,81
7011-0175	—	2						100			120		50		10			15,28
7011-0176	—	3					240			—		150				10		17,85
7011-0177	—	1	33	250	97	60	—	—	32	36	—	—	—	16,5	—	—	M30	20,24
7011-0178	—			630	113				40			200				10		20,66
7011-0179	—	3					320			—								24,85
7011-0180	—	1		800			—			36		—				—		37,82
7011-0181	—	3					450			—		300				10		42,22

Пример условного обозначения передвижного вилкообразного прихвата исполнения 1, размерами $b=14$ мм и $L=100$ мм:

Прихват 7011-0151 ГОСТ 12940—67

(Измененная редакция, Изм. № 2).

3. Твердость — 36,5 . . . 41,5 $HRC_э$.

4. Предельные отклонения размеров: H14, h14, $\pm \frac{t_2}{2}$.

3. 4. **(Измененная редакция, Изм. № 2).**

5. **(Исключен, Изм. № 1).**

6. Покрытие — Хим. Окс. прм (обозначение покрытия — по ГОСТ 9.306—85).

7. Маркировать: обозначение прихвата и обозначение стандарта. Допускается маркировку прихватов одного типоразмера наносить на тару или упаковку.

(Измененная редакция, Изм. № 2).

8. Пример применения передвижных вилкообразных прихватов приведен в приложении.

(Введен дополнительно, Изм. № 2).

ПРИЛОЖЕНИЕ
Справочное

Пример применения передвижных вилкообразных прихватов

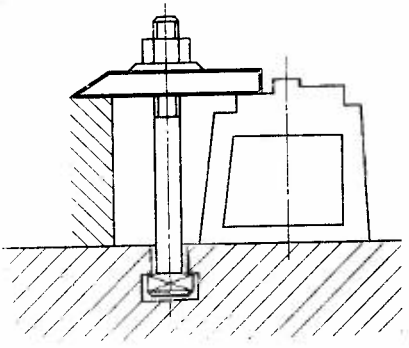

ИНФОРМАЦИОННЫЕ ДАННЫЕ

1. **РАЗРАБОТАН И ВНЕСЕН** Комитетом стандартов, мер и измерительных приборов при Совете Министров СССР

   Министерством станкостроительной и инструментальной промышленности СССР

   ИСПОЛНИТЕЛИ

   В. В. Андреев; В. Н. Дзегиленок, канд. техн. наук; **Л. А. Гуслинская; А. В. Орса; Р. П. Смирнова; А. З. Старосельский** (руководитель темы); **Г. К. Хорькова**

2. **УТВЕРЖДЕН И ВВЕДЕН В ДЕЙСТВИЕ** Постановлением Комитета стандартов, мер и измерительных приборов при Совете Министров СССР от 19.05.67 № 845

3. Срок проверки — 1995 г. Периодичность проверки — 5 лет

4. Взамен ГОСТ 1553—42 в части разд. III. 7011—0150

5. **ССЫЛОЧНЫЕ НОРМАТИВНО-ТЕХНИЧЕСКИЕ ДОКУМЕНТЫ**

Обозначение НТД, на который дана ссылка	Номер пункта
ГОСТ 9.306—85	6
ГОСТ 1050—74	2

6. Переиздание (декабрь 1988 г.) с Изменениями 1, 2, утвержденными в июне 1980 г., марте 1988 г. (ИУС 9—80, 6—88).

7. Ограничение срока действия отменено (Постановление Государственного комитета СССР по стандартам от 17.03.88 № 575)